ながさのプリント

なまえ

①2つ の ながさ を ひいてみよう

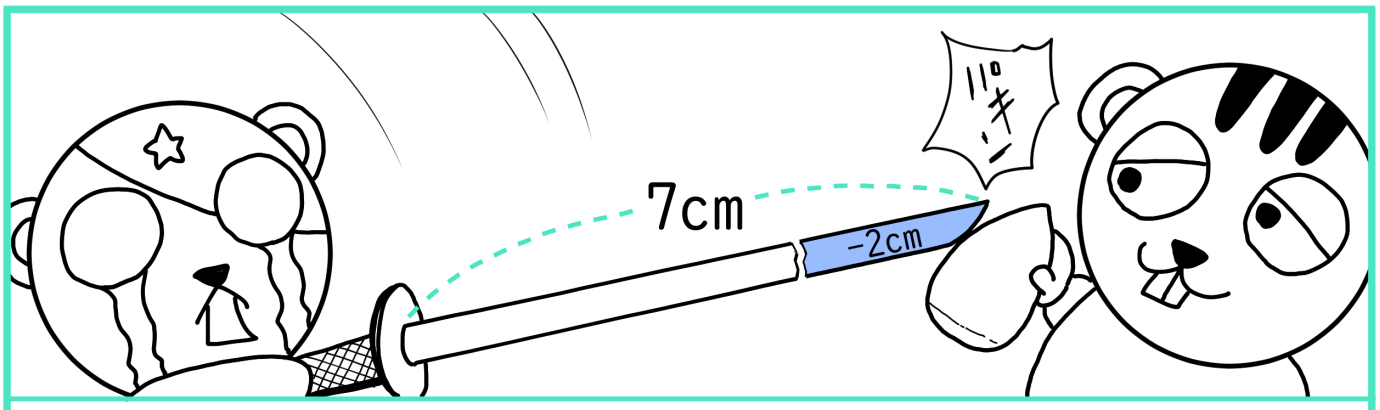

7cm　－　2cm　＝　　cm

②ながさ の けいさん を してみよう♪　cm も わすれずにね！

2cm－1cm＝　　cm

5cm－3cm＝

9cm－6cm＝

8cm－4cm＝

4cm－2cm＝

のうとレKIDS
https://noutorekids.net

ながさのプリント

なまえ

①2つ の ながさ を ひいてみよう

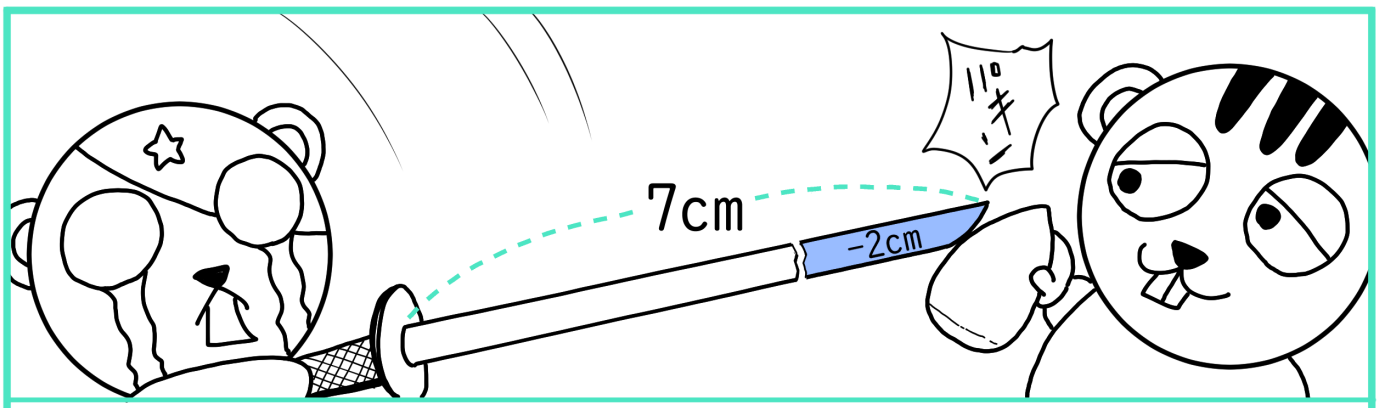

7cm　－　2cm　＝　　cm

②ながさ の けいさん を してみよう♪　cm も わすれずにね！

12cm－3cm＝　　cm

14cm－4cm＝

10cm－5cm＝

19cm－8cm＝

13cm－6cm＝

のうとレKIDS
https://noutorekids.net

ながさのプリント

なまえ

①2つ の ながさ を ひいてみよう

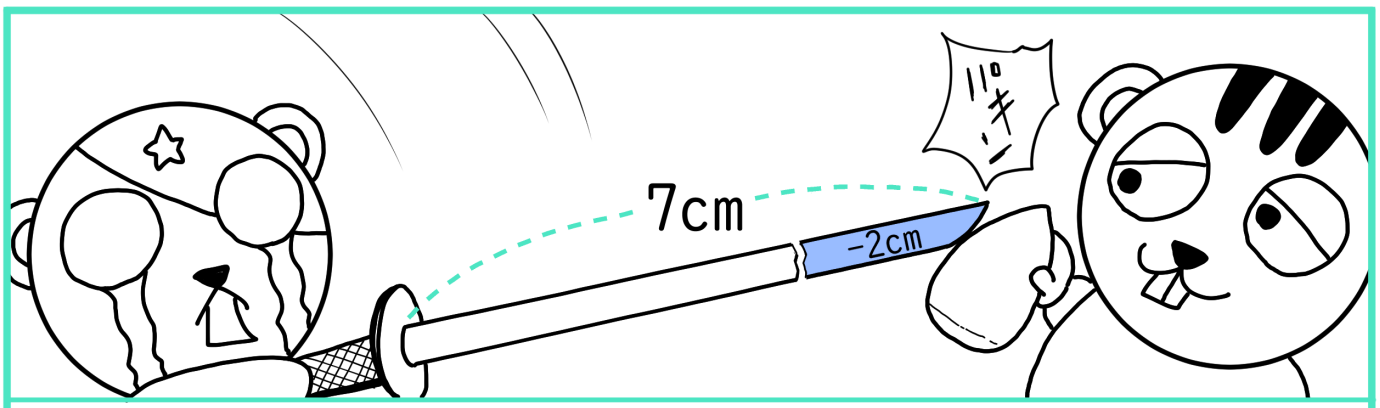

7cm　－　2cm　＝　　cm

②ながさ の けいさん を してみよう♪　cm も わすれずにね！

15cm－6cm＝　　cm

10cm－9cm＝

5cm－4cm＝

18cm－2cm＝

7cm－3cm＝

のうてんKIDS
https://noutorekids.net

ながさのプリント

なまえ

①2つ の ながさ を ひいてみよう

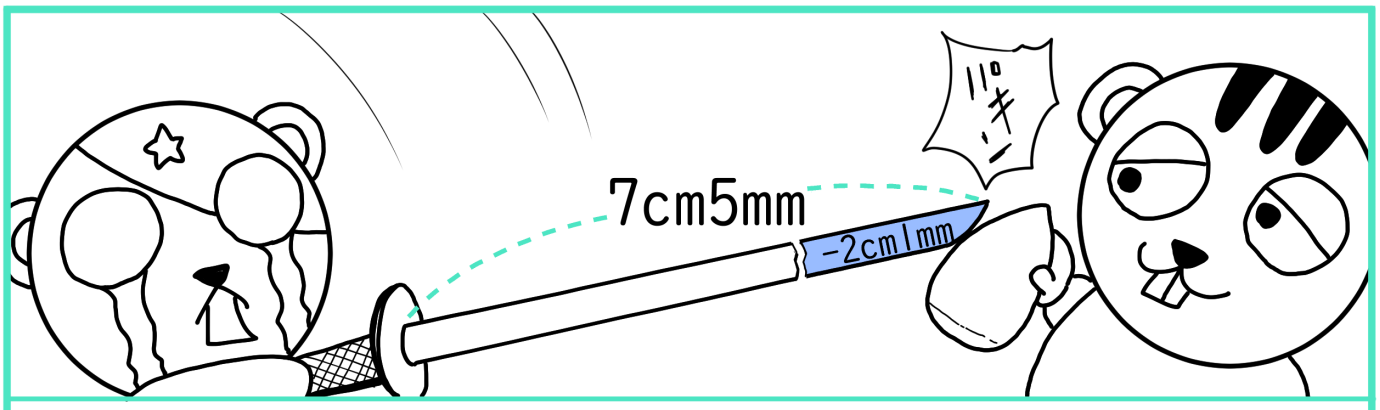

7cm5mm − 2cm1mm ＝ cm mm

②ながさ の けいさん を してみよう♪ cm と mm も わすれずにね！

2cm5mm − 1cm1mm ＝ cm mm

7cm7mm − 3cm4mm ＝

5cm9mm − 4cm7mm ＝

4cm3mm − 2cm1mm ＝

9cm8mm − 5cm2mm ＝

のうてんKIDS
https://noutorekids.net

ながさのプリント

なまえ

①2つ の ながさ を ひいてみよう

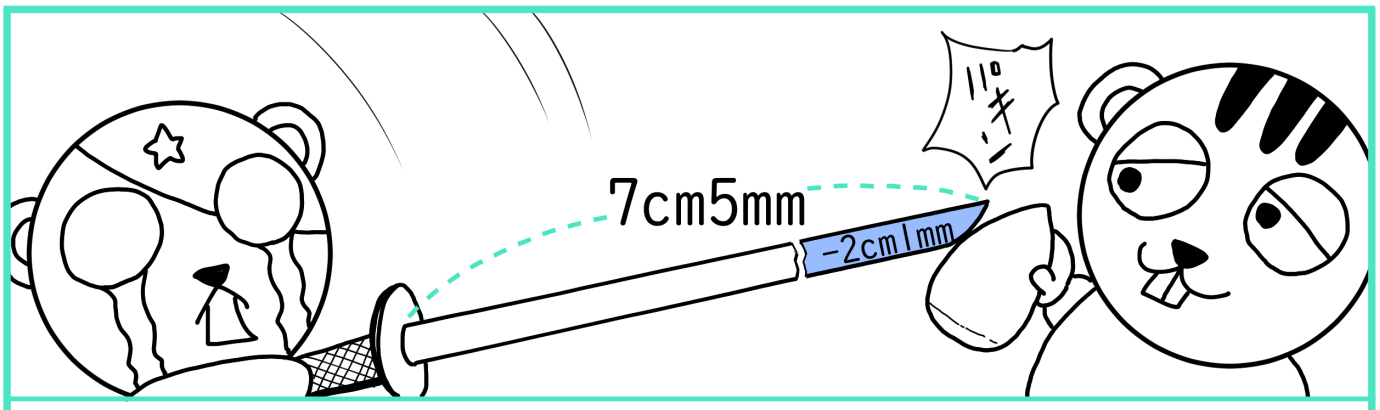

7cm5mm − 2cm1mm ＝ cm mm

②ながさ の けいさん を してみよう♪ cm と mm も わすれずにね！

3cm5mm − 1mm ＝ cm mm

4cm8mm − 2cm3mm ＝

8cm3mm − 3cm ＝

3cm3mm − 2cm2mm ＝

7cm5mm − 4cm3mm ＝

のうてんKIDS
https://noutorekids.net

ながさのプリント

なまえ

①2つ の ながさ を ひいてみよう

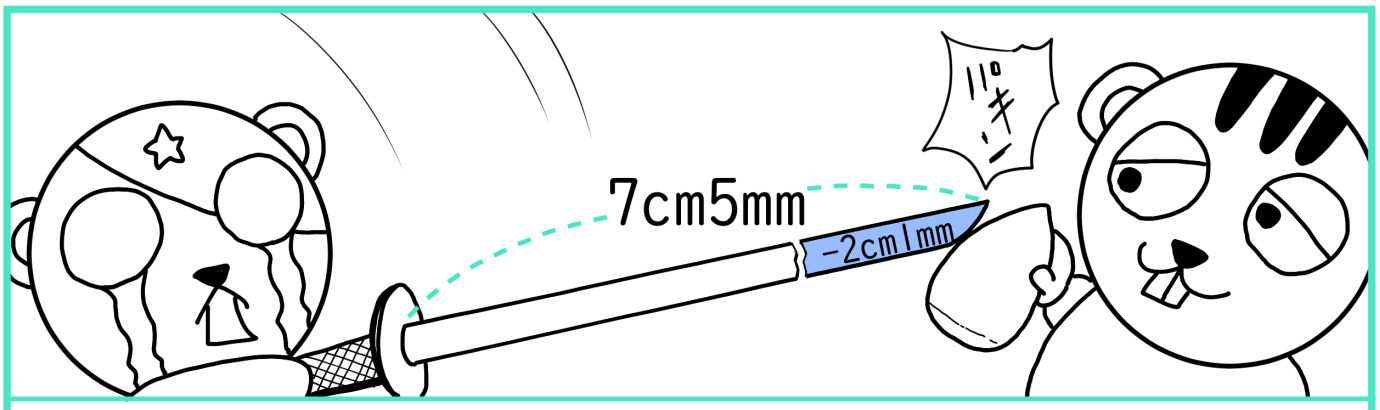

7cm5mm − 2cm1mm ＝ cm mm

②ながさ の けいさん を してみよう♪ cm と mm も わすれずにね！

4cm1mm − 2mm ＝ cm mm

8cm7mm − 9mm ＝

7cm4mm − 2cm8mm ＝

12cm2mm − 7cm4mm ＝

3cm8mm − 1cm9mm ＝

のうてんKIDS
https://noutorekids.net